AVIBRO®

Made in Turkey

AP 25

Rotary Bilyalı Pnömatik Vibratör /
Rotary Ball Pneumatic Vibrator

Teknik Özellikler / Technical Features

4 bar			5 bar			6 bar			7 bar			8 bar			Ağırlık / Weight
RPM	S.K C.F (Kg/F)	Tüketim Cons. (m³/1)	RPM	S.K C.F (Kg/F)	Tüketim Cons. (m³/1)	RPM	S.K C.F (Kg/F)	Tüketim Cons. (m³/1)	RPM	S.K C.F (Kg/F)	Tüketim Cons. (m³/1)	RPM	S.K C.F (Kg/F)	Tüketim Cons. (m³/1)	(Kg)
6600	71	0,4	7200	87	0,54	7900	102	0,64	8500	121	0,71	9000	136	0,86	2,0

Çizim Drawing — Gövde Ölçüleri - Overall Dimensions (mm)

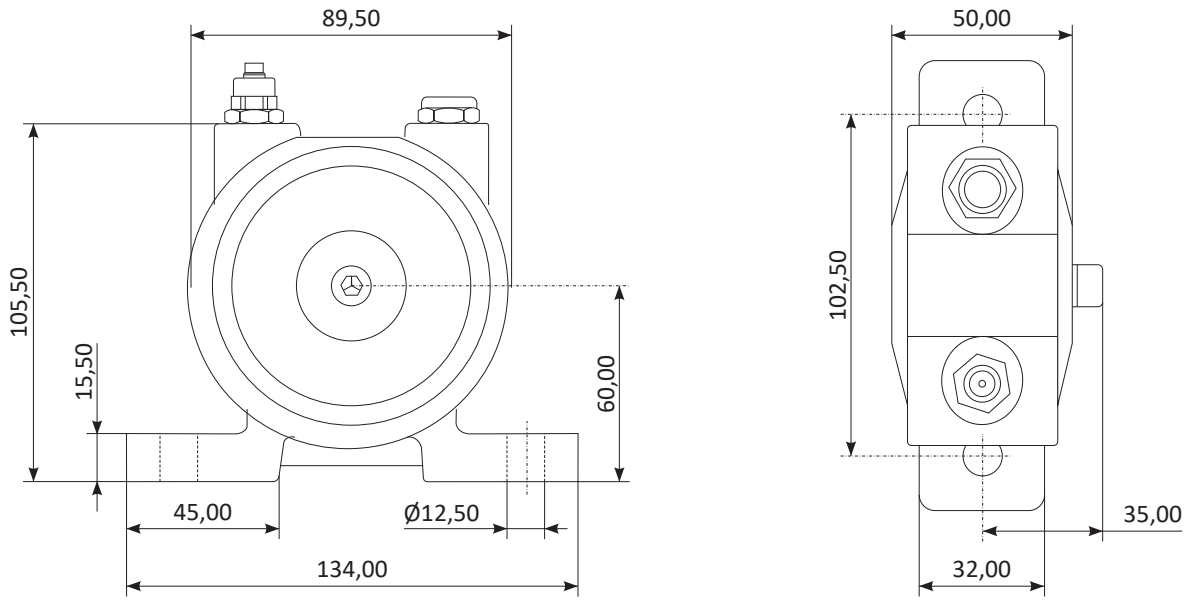

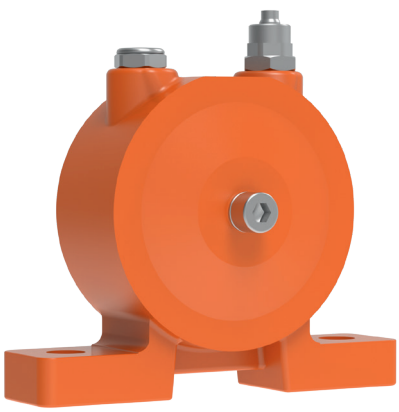

CE Ex EAC

II 2G Ex h IIC T6 Gb
II 2D Ex h IIIC T 85°C Db
I M2 Ex h I
Tamb (-20 °C / +60 °C)